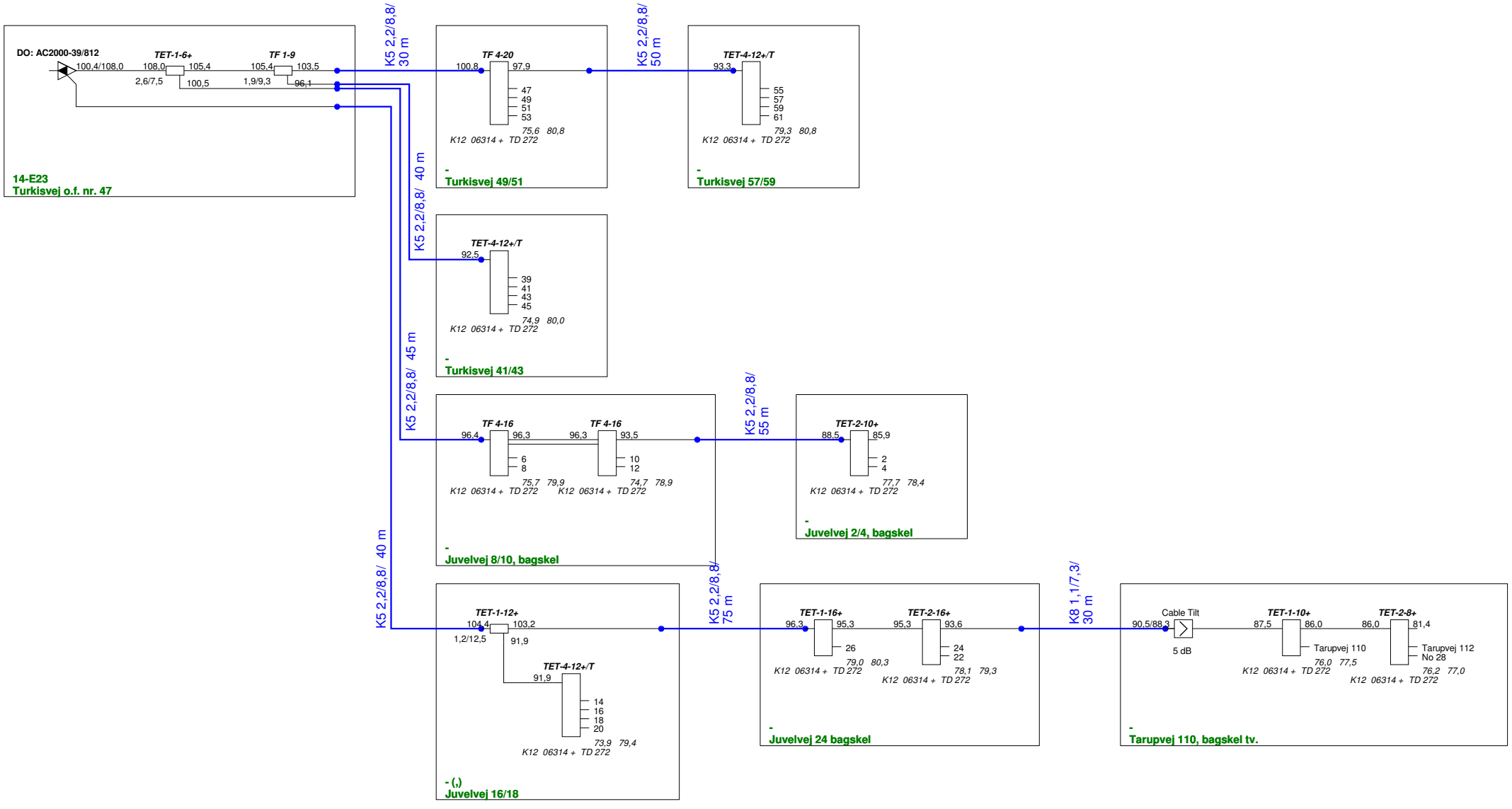

Reference : A :8031 Tarup, Node T3	**Stofa:** Uraniavej 6 8700 Horsens	Frequency : 175 - 860Mhz 65
Info : 14-E23: Turkisvej o.f. nr. 47		Initials-Date : OMJ - 07-Jan-2009
		Subscriber US : abn 28 us 25-37 dB