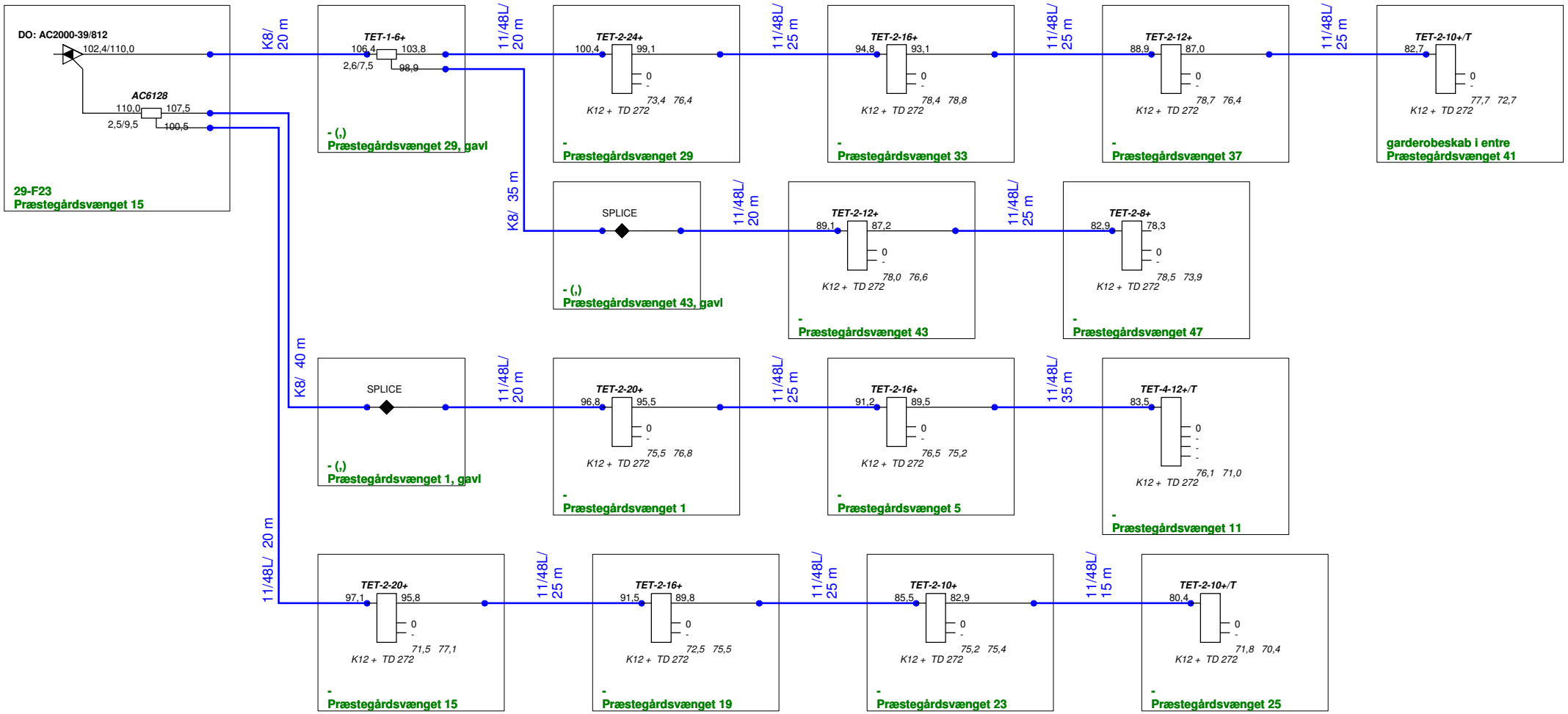

Reference :	**Stofa:**	Frequency :
A :8031 Node T1	Uraniavej 6	175 - 860Mhz 65
Info :		Initials-Date :
29-F23: Præstegårdsvænget 15	8700 Horsens	OMJ - 05-Jan-2009
		Subscriber US :
		abn 28 us 24-41 dB