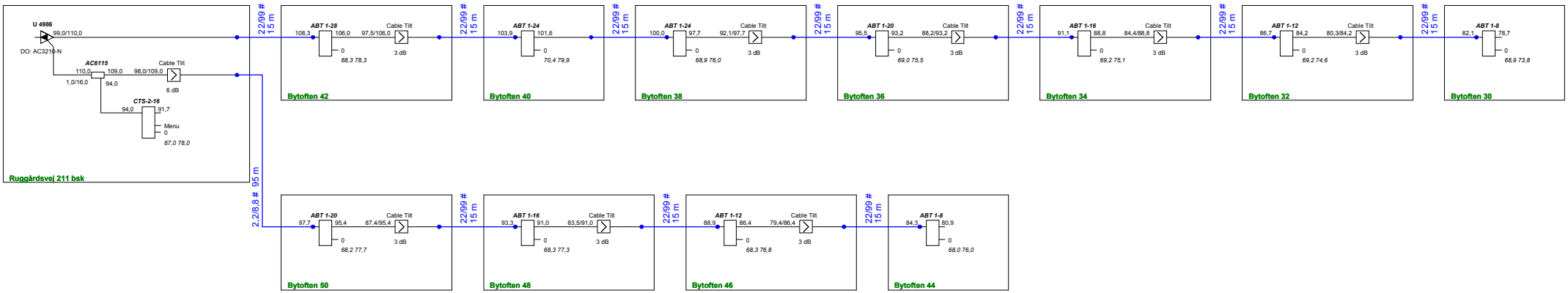

ProjectName : **Glenten 1218**	Glentevejs Antennelaug	Frequency : 282 - 1218Mhz
		Initials : jph
Reference : RPD 72	Vagtelvej 1-3	Date : 05-11-2025