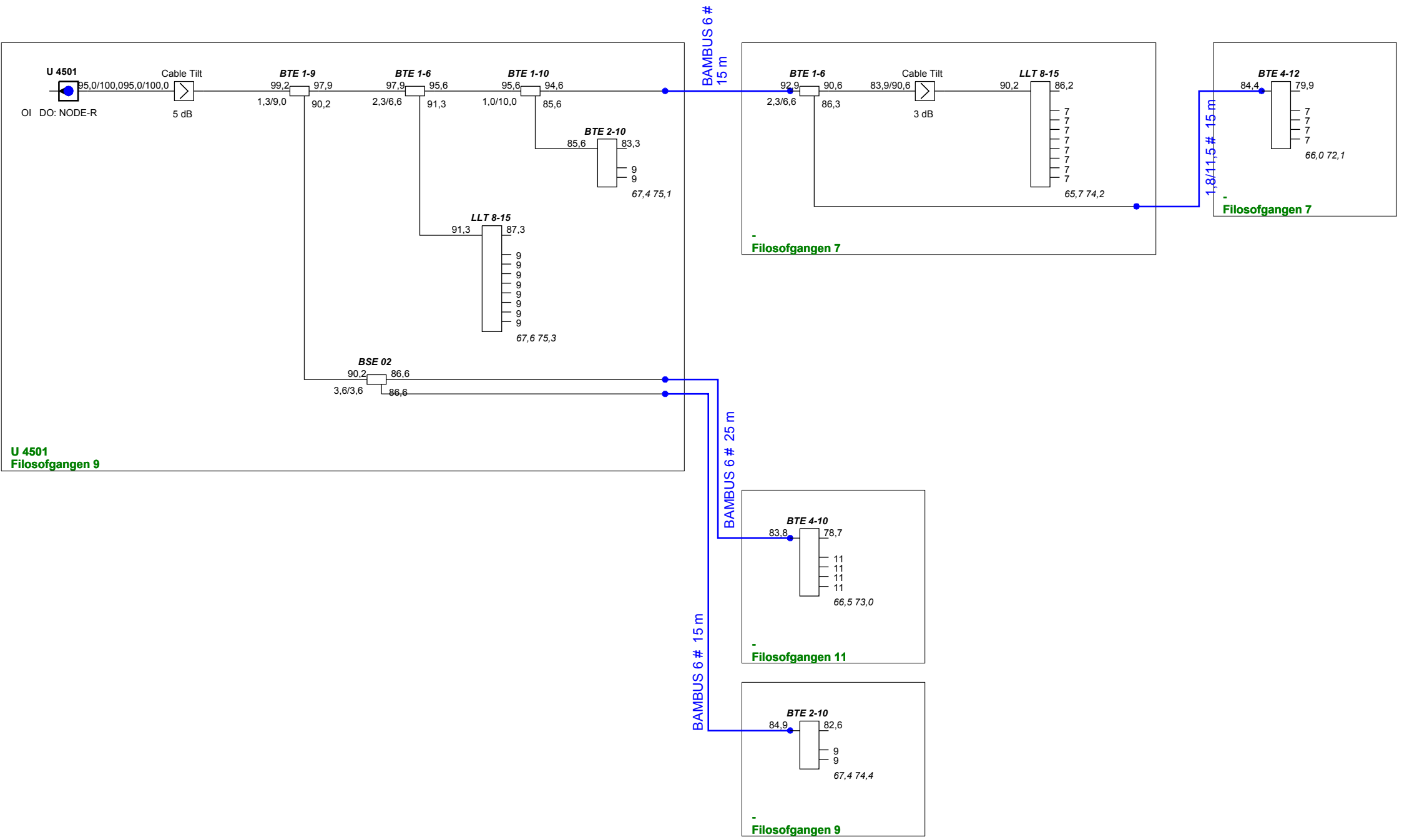

ProjectName : **Glenten 860**	Glentevejs Antennelaug Vagtelvej 1-3	Frequency : 282 - 860Mhz
Reference : U 4501		Initials : jph
		Date : 25-03-2021