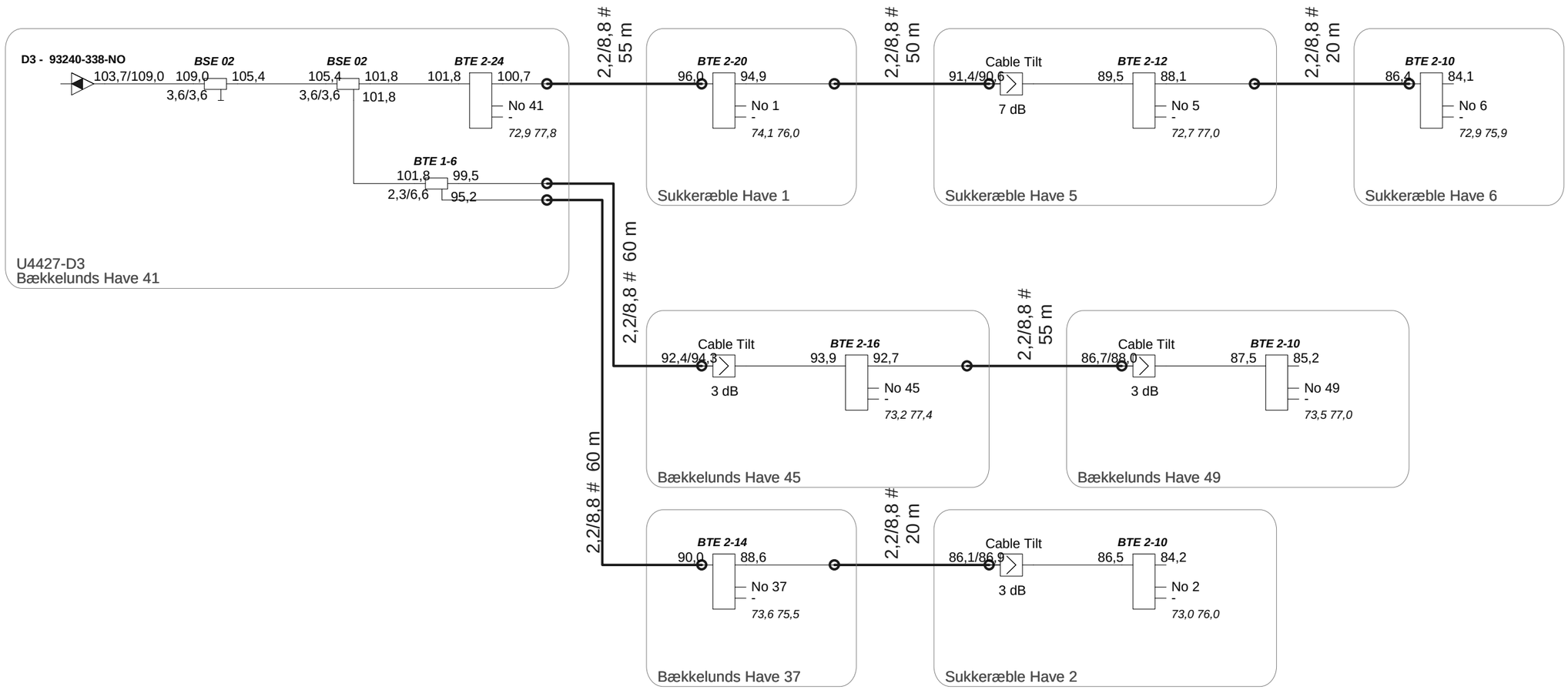

ProjectName : **GAL - ORX 35**	ES Kabel TV	Frequency : 175 - 860Mhz
	Egegårdsvej 3	Initials : TSJ
Reference : U4427-D3	5260 Odense S	Date : 25-06-2015