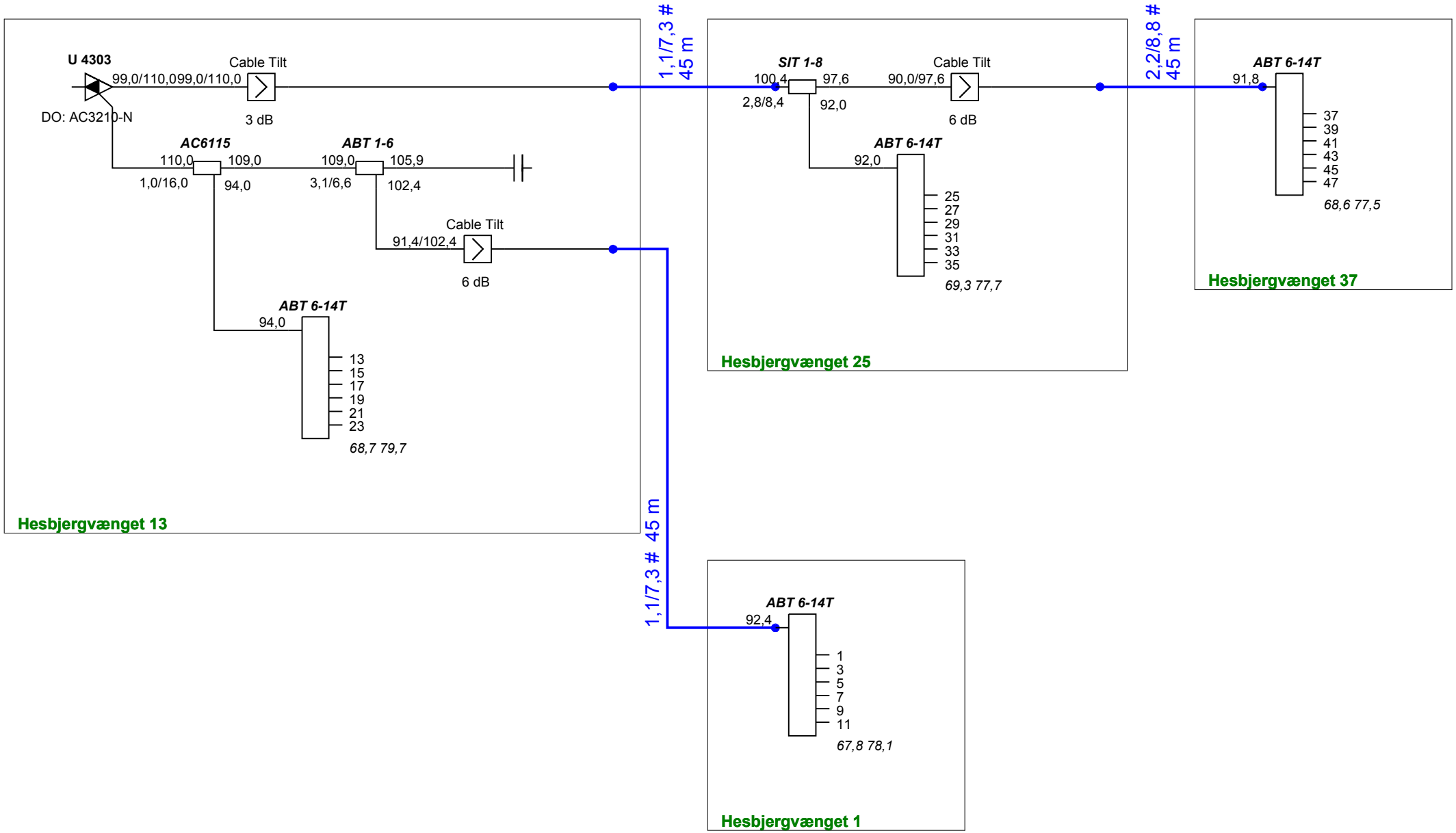

ProjectName : **Glenten 1218**	Glentevejs Antennelaug	Frequency : 282 - 1218Mhz
Reference : RPD 49	Vagtelvej 1-3	Initials : jph
		Date : 25-03-2025