009050ED8738

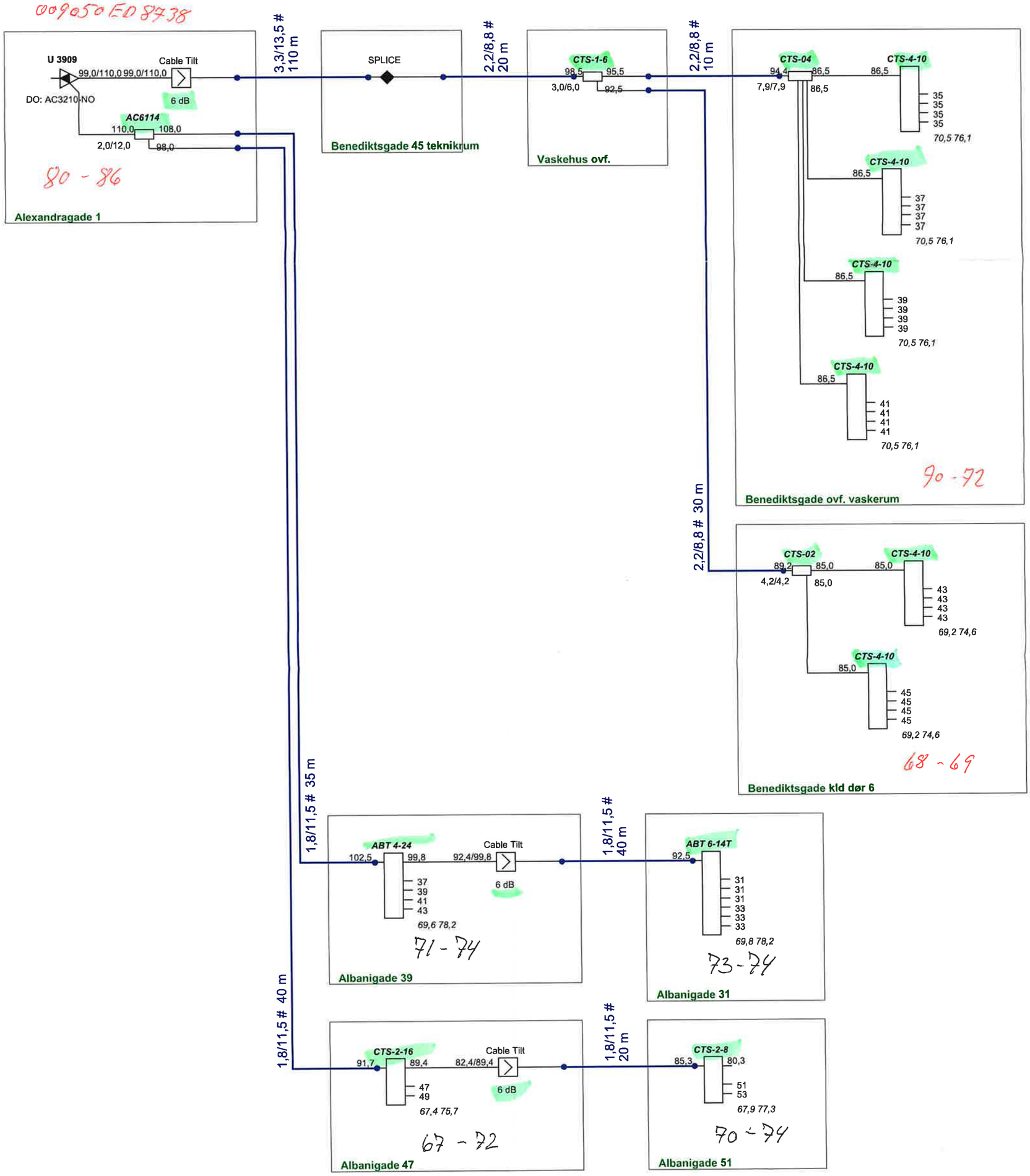

p.1c - H.0

ProjectName : **Glenten 1218**	Glentevejs Antennelaug Vagtelvej 1-3	Frequency : 282 - 1218Mhz
Reference : RPD 100		Initials : jph
		Date : 30-06-2025