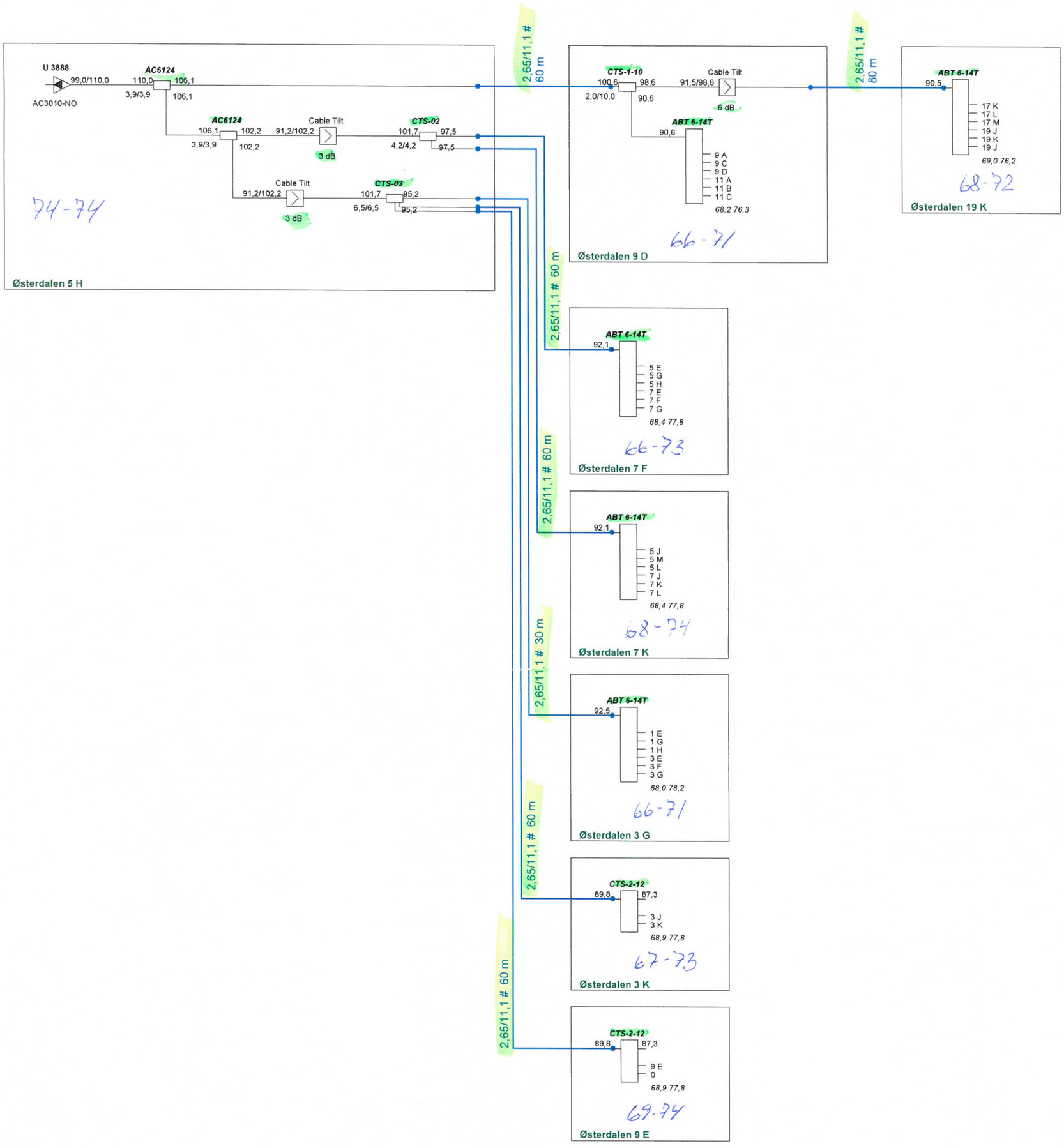

HN + PK

ProjectName : **Glenten 1218**	Glentevejs Antennelaug Vagtelvej 1-3	Frequency : 282 - 1218Mhz
Reference : RPD 25		Initials : jph
		Date : 30-05-2024