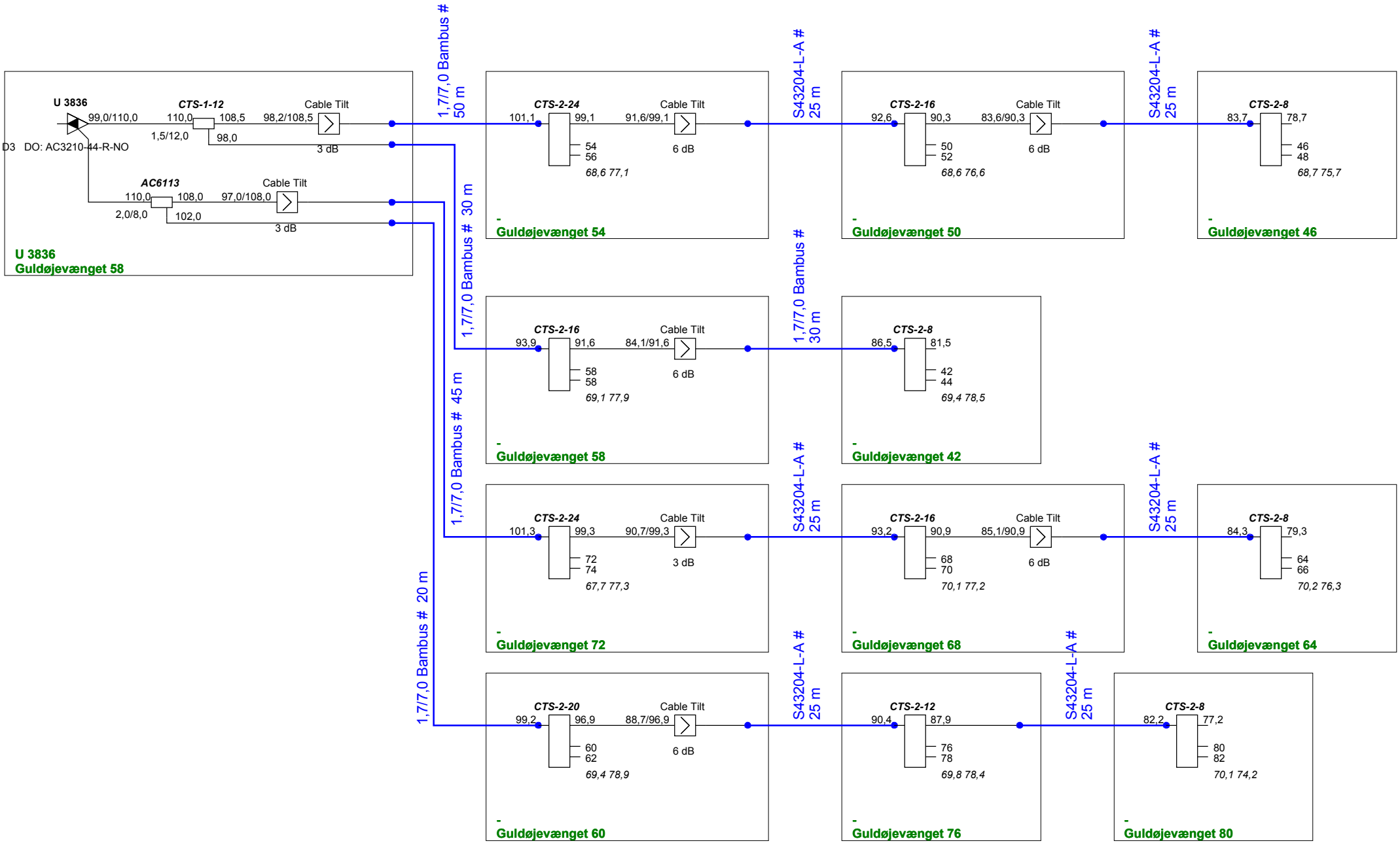

ProjectName : **Glenten 1218**	Glentevejs Antennelaug Vagtelvej 1-3	Frequency : 282 - 1218Mhz
Reference : U 3836		Initials : jph
		Date : 06-09-2022