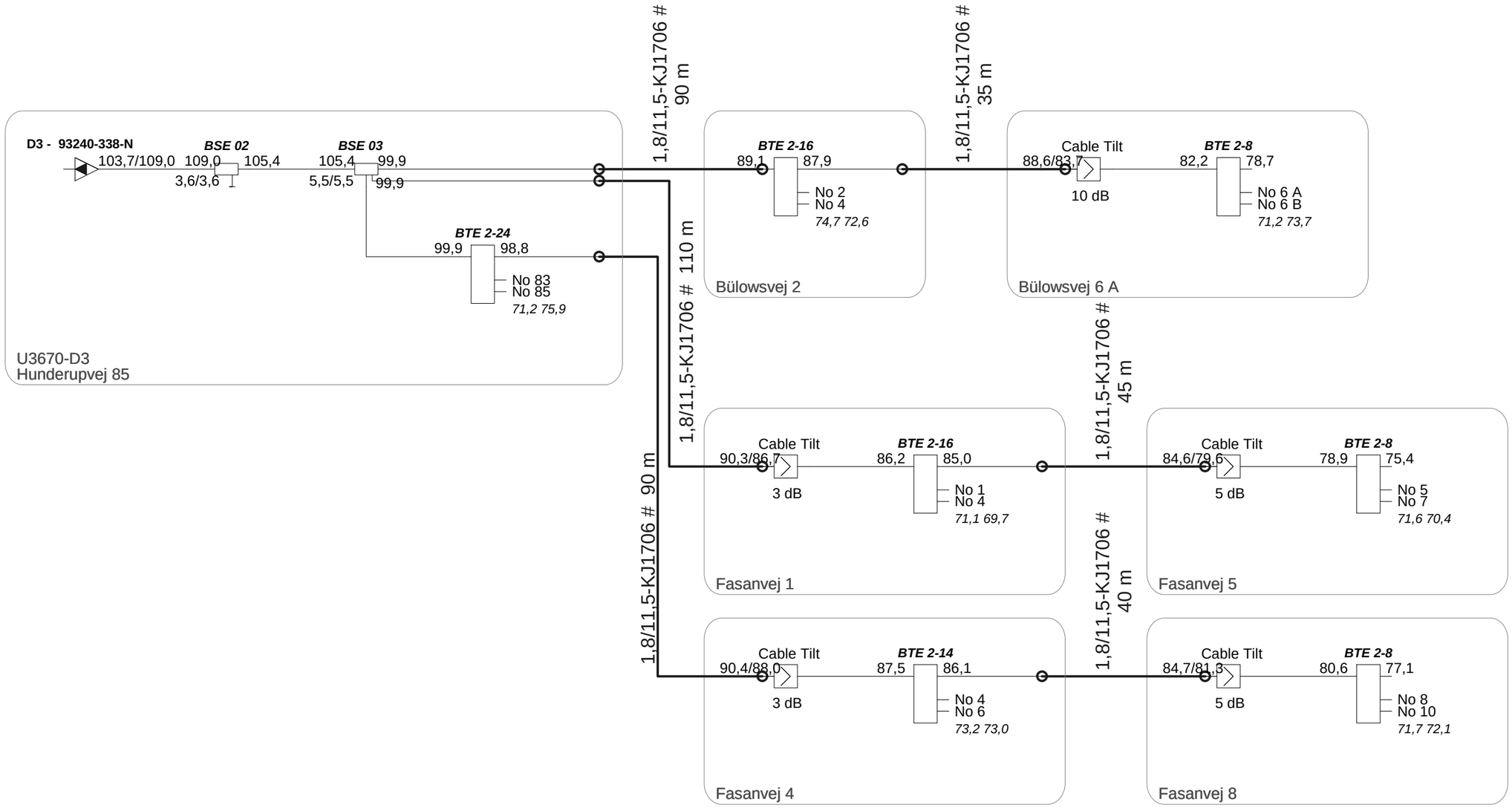

ProjectName : **GAL - ORX 11**	ES Kabel TV Egegårdsvej 3 5260 Odense S	Frequency : 175 - 860Mhz
Reference : U3670-D3		Initials : TSJ
		Date : 27-04-2013