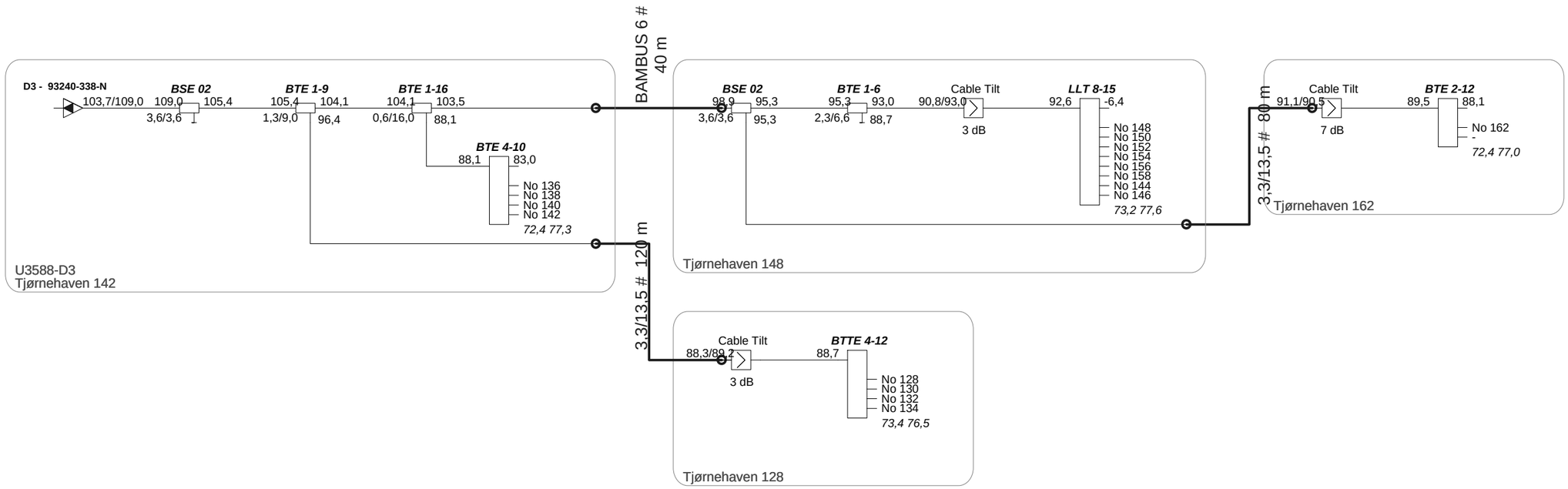

ProjectName : **GAL - ORX 59**	ES Kabel TV Egegårdsvej 3 5260 Odense S	Frequency : 175 - 860Mhz
Reference : U3588-D3		Initials : TSJ
		Date : 31-03-2015