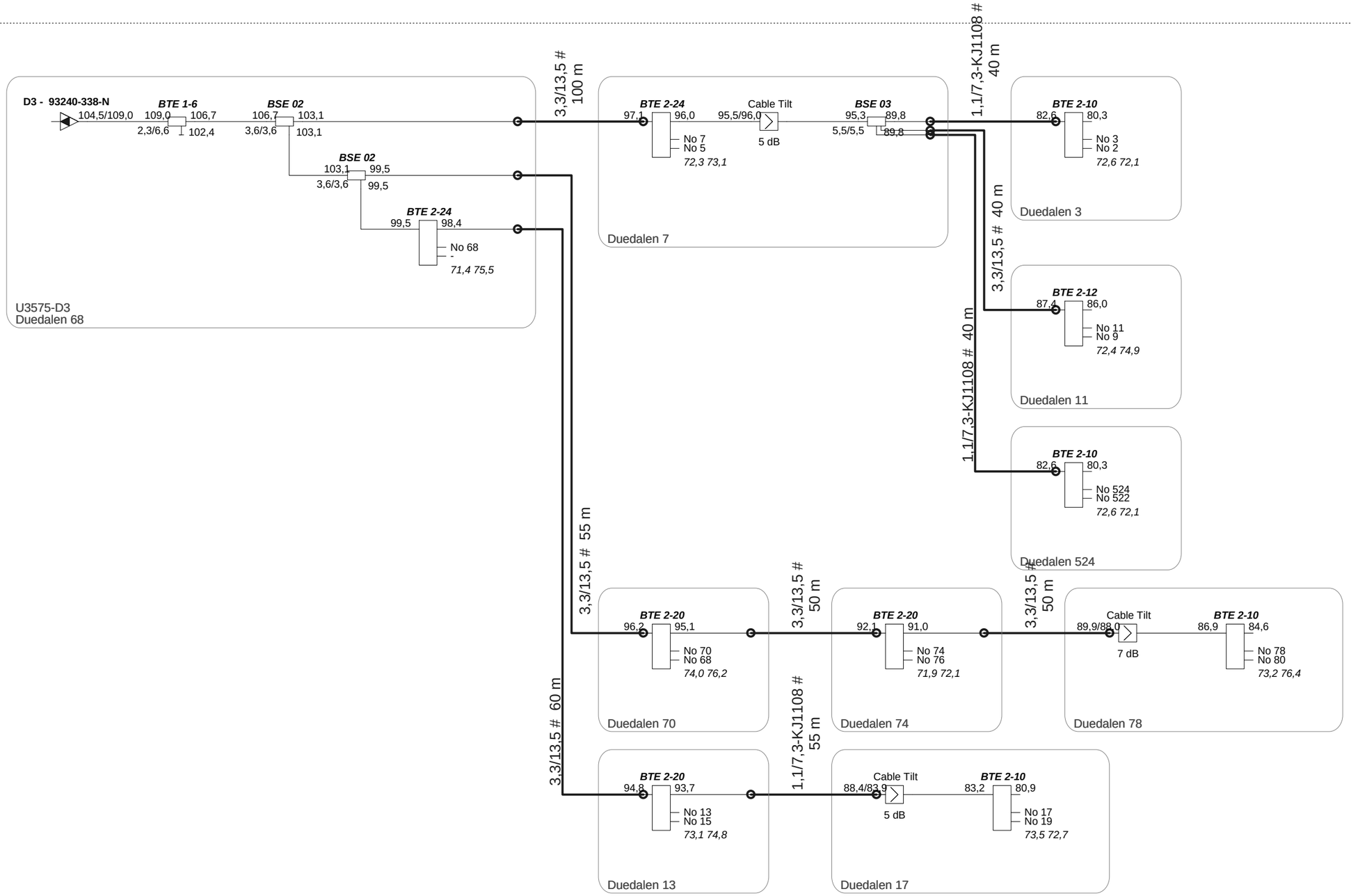

ProjectName : **GAL - ORX 4**	**ES Kabel TV** **Egegårdsvej 3** **5260 Odense S**	Frequency : 175 - 860Mhz
Reference : U3575-D3		Initials : TSJ
		Date : 29-03-2012