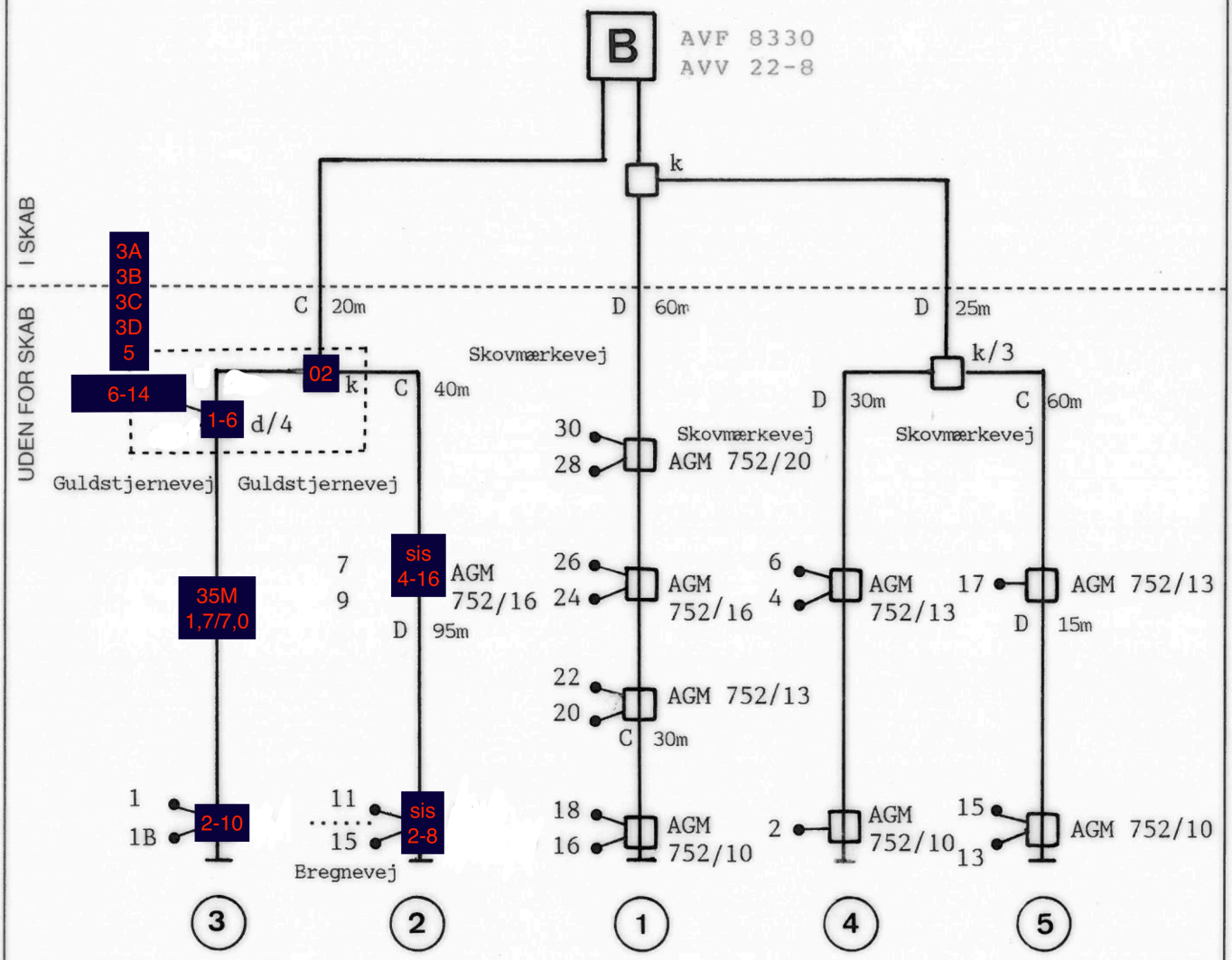

E: D: 75S 1.1/7.3 C: BAMBUS 6 1.7/7.0 B: NKX 2.2/8.8 A: QKX 3.3/13.5 **Kabeltype:**	f: e: d: HFT 220 c: HFT 216 b: HFT 212 a: HFT 208 **Tilslutningsfordelere:**	o: n: m: HFT 4 l: HFT 3 k: HFT 2 **Signalfordelere:**	TD 263B TD 260B **Stikdåse:** TELASS BG 0.7/4.8 KJF 0712 NEK 06314 **Stikledningskabel:**	4: KSAØ 301204 3: STV 20 2: MTV 2 - 11 1: BTV 3 **Tilslutningsstander:** **Antal tilslutninger:** 22

DETAILDIAGRAM

Anlæg: GLENTEVEJS ANTENNELAUG

Oversigtstegning nr.: 02

Planlægning ☐ 1:800 nr.: ☒ 1:1000 nr.: M1535N

Forstærkerstation nr.: U 3450

Kaskade nr.: U 3450-D3-M1535N

Dato: 22.10.96

Forstærkerskab: KSAØ 302109

Udg. niveau: VHF dB / µV, UHF dB / µV

Geografisk placering: Skovmærkevej 30

ApS Ole Eriksen Kabel-TV
Drosselvej 8 · Postboks 138
5100 Odense C · Tlf. 66 14 25 06

Rettet: Flyttet fra Guldstjernevej 22.04.99
1 d. 26.08.96

Tegn. nr.: U 3450