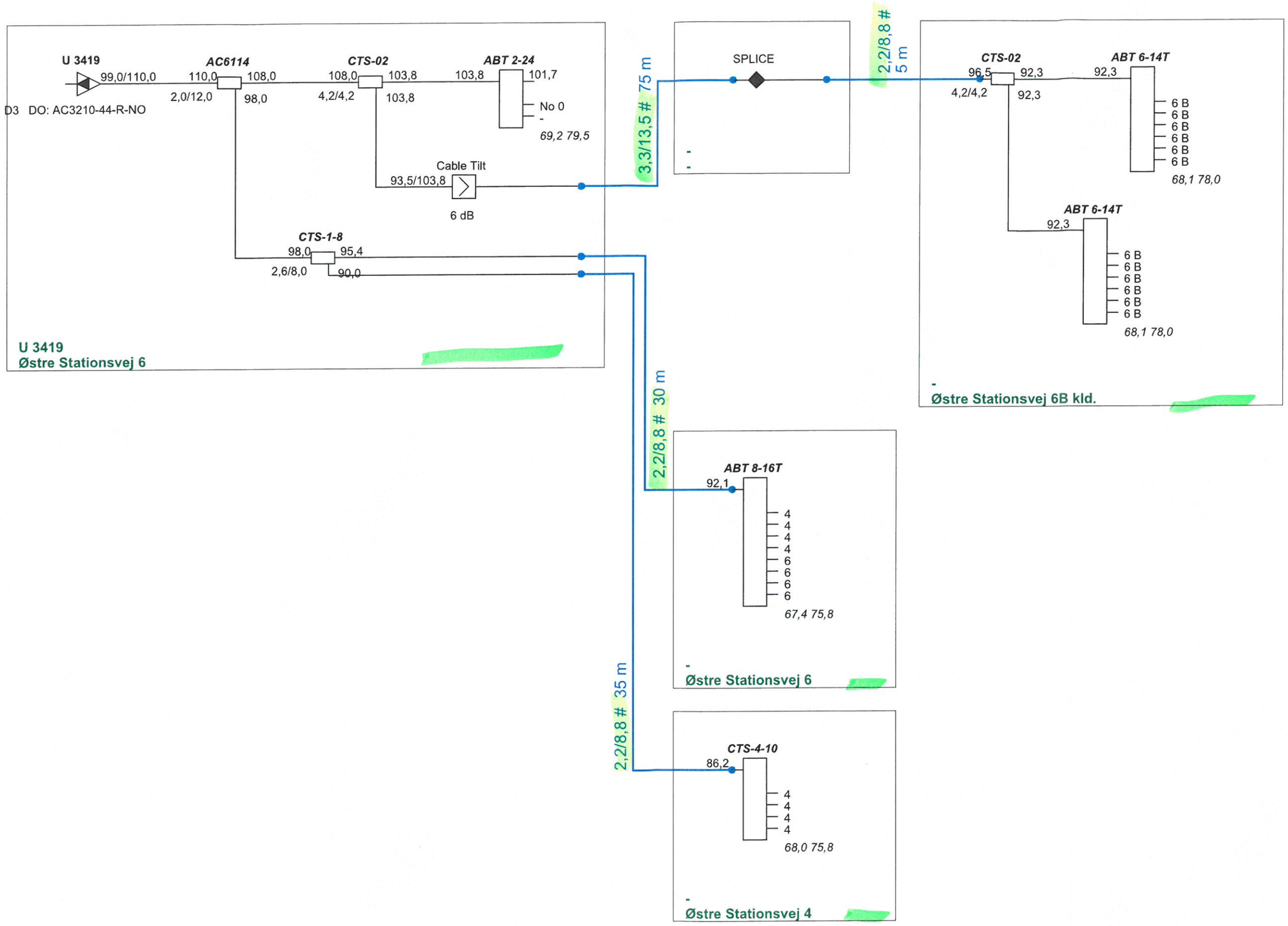

fjerk

ProjectName : **Glenten 1218**	Glentevejs Antennelaug	Frequency : 282 - 1218Mhz
		Initials : jph
Reference : U 3419	Vagtelvej 1-3	Date : 21-02-2022