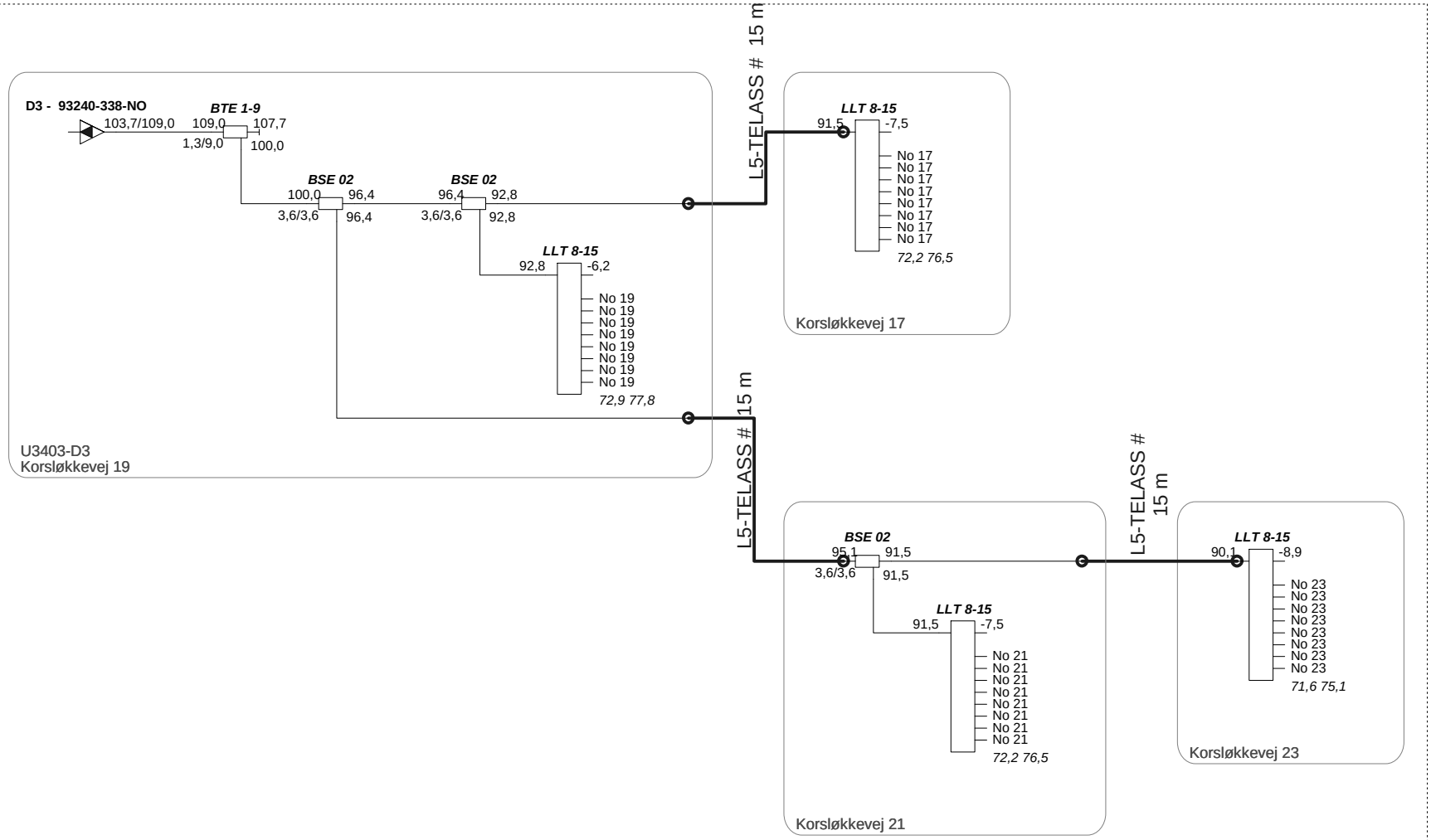

ProjectName : **GAL - ORX 58**	ES Kabel TV Egegårdsvej 3 5260 Odense S	Frequency : 175 - 860Mhz
Reference : U3403-D3		Initials : TSJ
		Date : 22-08-2014