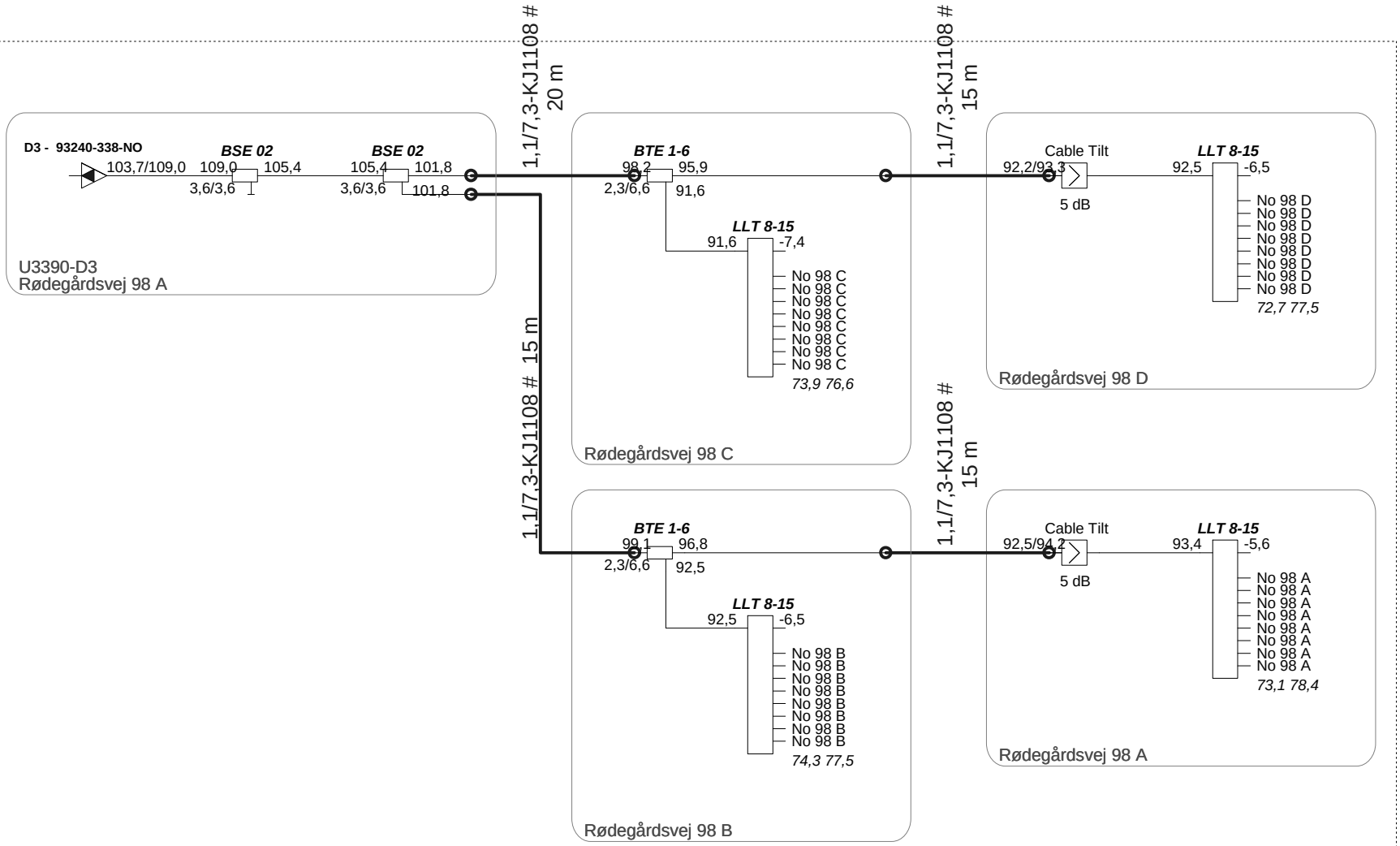

ProjectName : **GAL - ORX 46**	ES Kabel TV Egegårdsvej 3 5260 Odense S	Frequency : 175 - 860Mhz
Reference : U3390-D3		Initials : TSJ
		Date : 11-08-2014