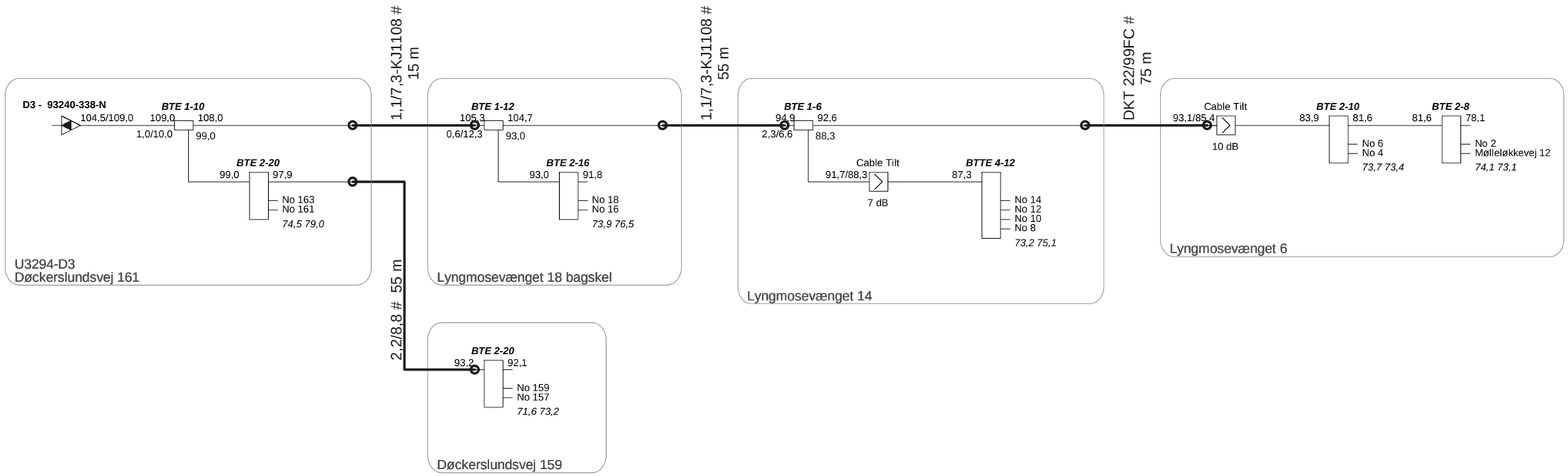

ProjectName : **GAL - ORX 01+01A**	**ES Kabel TV** **Egegårdsvej 3** **5260 Odense S**	Frequency : 175 - 860Mhz
Reference : U3294-D3		Initials : TSJ
		Date : 20-04-2012