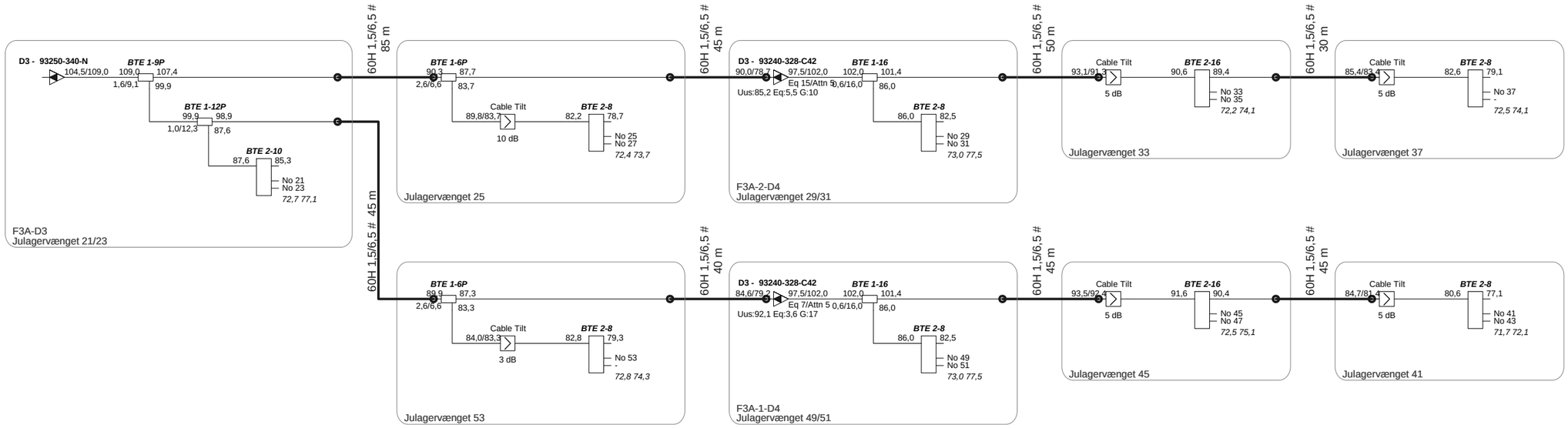

ProjectName : **Julagergård**	ES Kabel TV Egegårdsvej 3 5260 Odense S	Frequency : 175 - 860Mhz
Reference : F3A-D3		Initials : TSJ
		Date : 10-03-2014