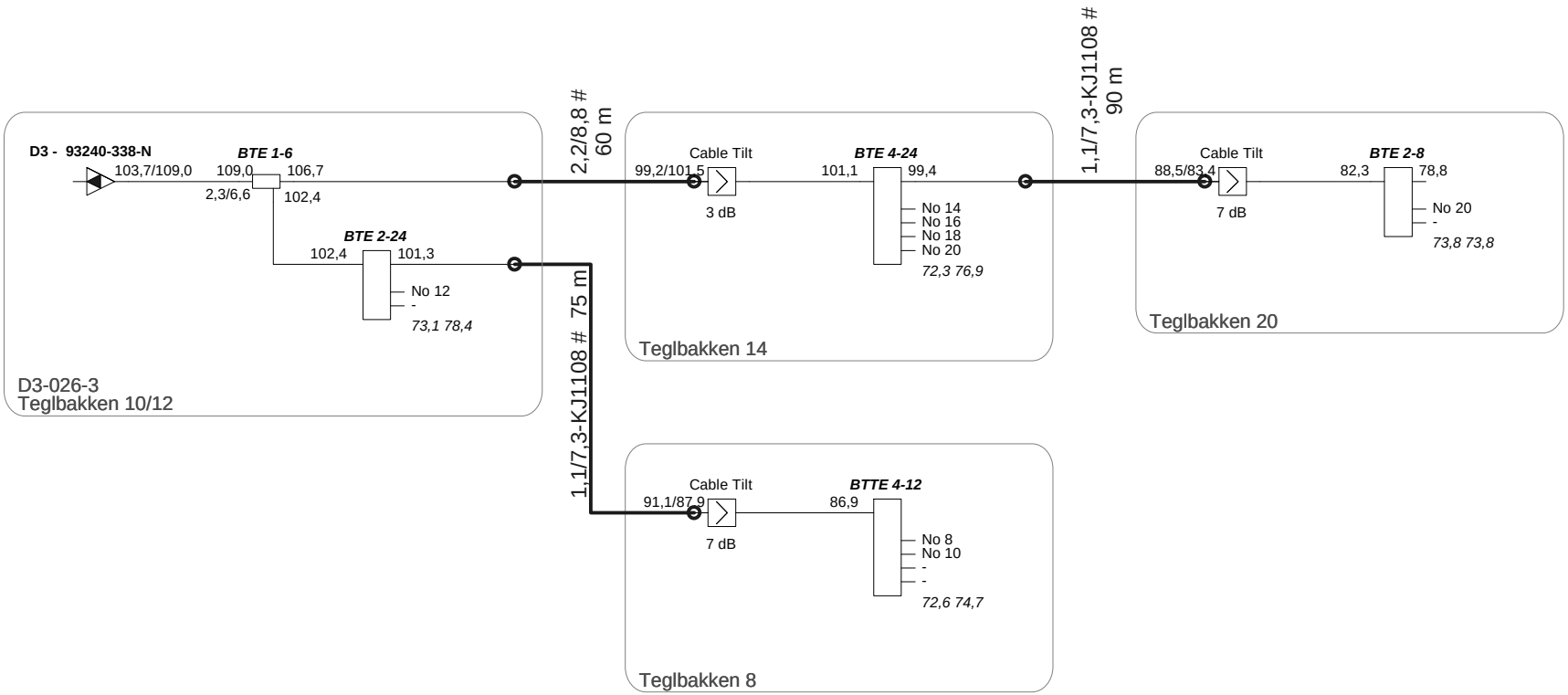

ProjectName : **Tommerup St.**	ES Kabel TV Egegårdsvej 3 5260 Odense S	Frequency : 175 - 860Mhz
Reference : D3-026-3		Initials : TSJ
		Date : 26-11-2013