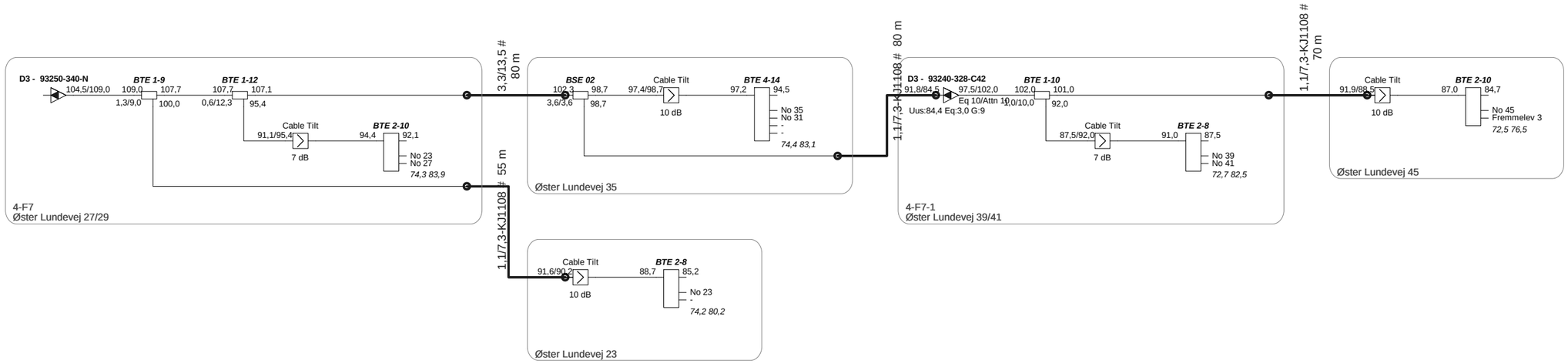

ProjectName : **GAL - Lunde**	ES Kabel TV Egegårdsvej 3 5260 Odense S	Frequency : 175 - 860Mhz
Reference : :4-F7		Initials : TSJ
		Date : 19-06-2014