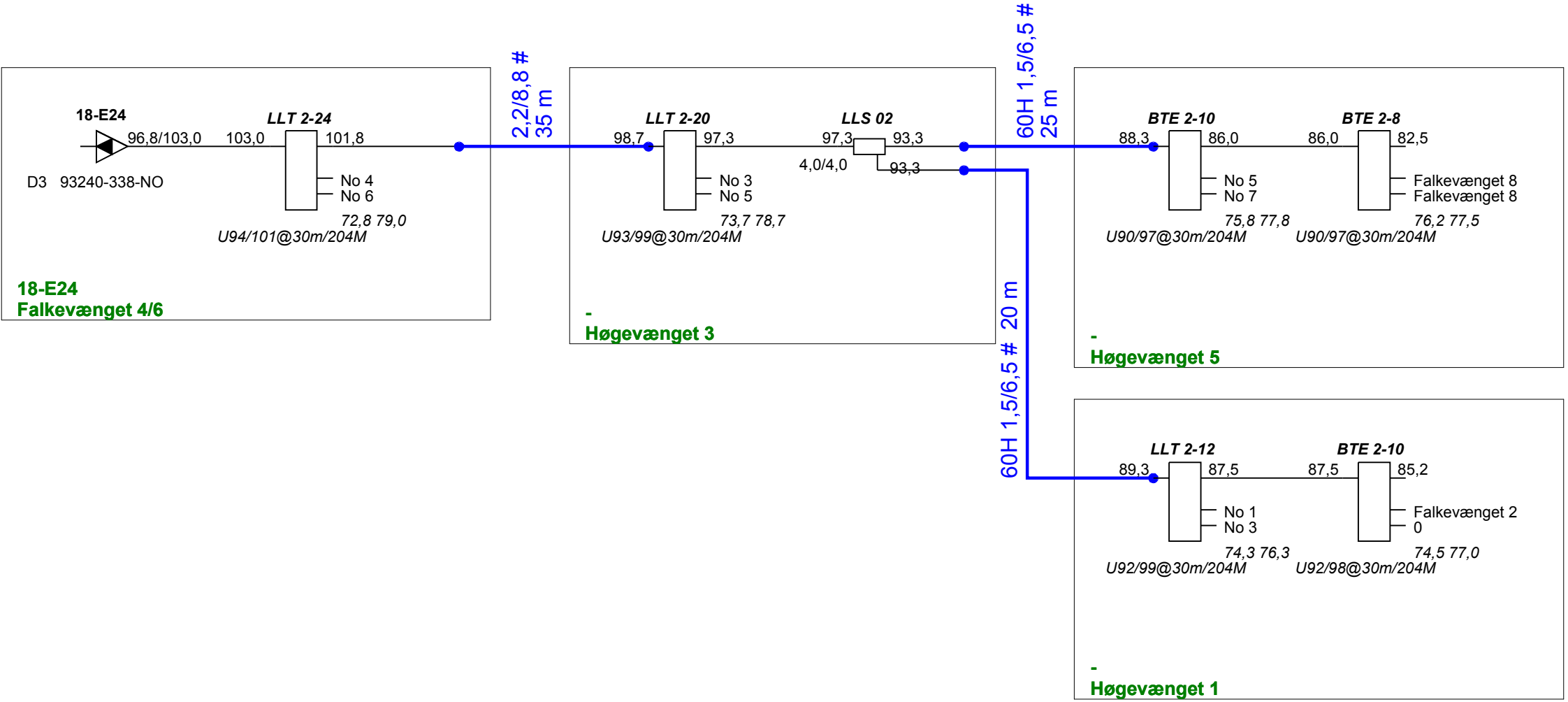

ProjectName : **Glenten 860**	Glentevejs Antennelaug Vagtelvej 1-3	Frequency : 282 - 860Mhz
Reference : 18-E24		Initials : jph
		Date : 03-03-2020