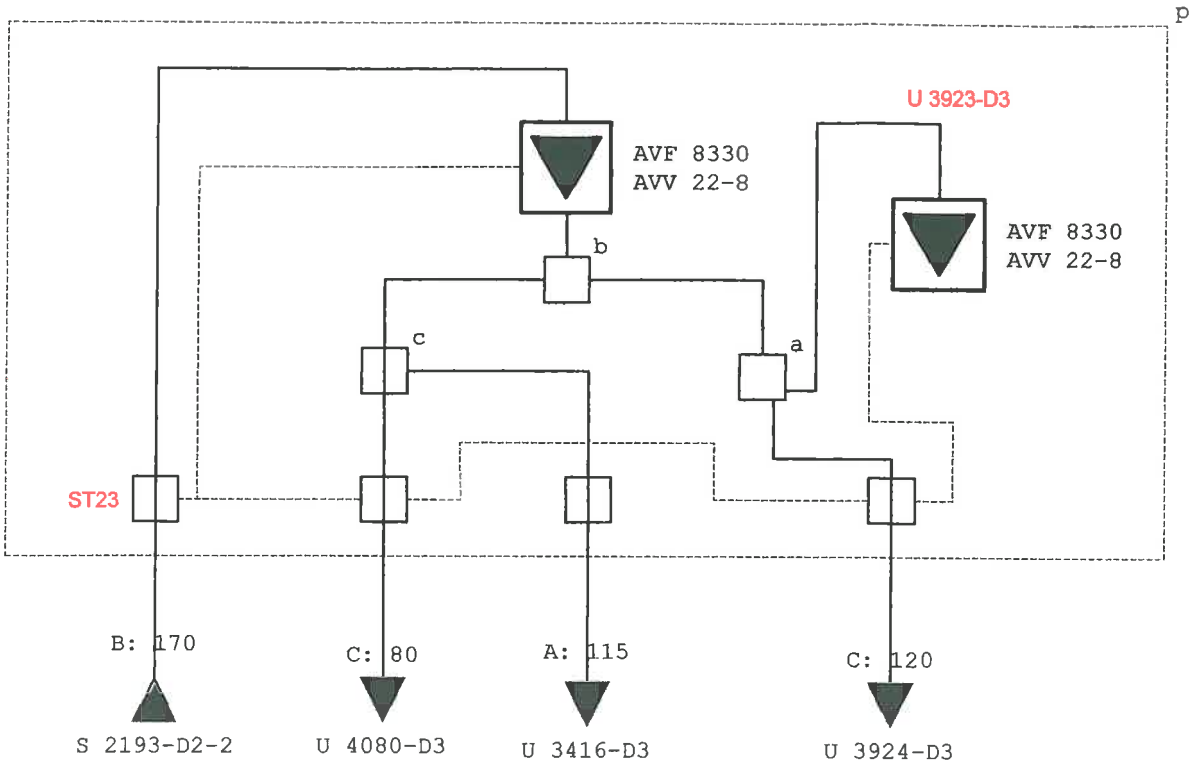

Kabeltyper :	Tilslutningsfordelere :	Gadenavne :	Standertyper :
A: 75S 1.8/11.5 B: 75S 2.7/17.3 C: L3 3.3/13.5	a: HFT 108 b: HFT 2 c: TF 1-9	P:	p: KSAØ 302709

DETAILDIAGRAM Anlæg : **Glentevejs Antennelaug**

Geografisk Placering : Pjentedamsgade 6C

Tilslutninger : 0

Ole Eriksen Kabel-TV A/S
Drosselvej 8 - Postboks 138
5100 Odense C . Tlf. 63 14 25 06

Kaskade nr. : S 2198-D2-03-M1578N

Dato : 31-10-2000

Revision :	22-07-2003	13-04-2001
06-07-2005	01-08-2001	09-04-2001

Tegnings nr. : S 2198