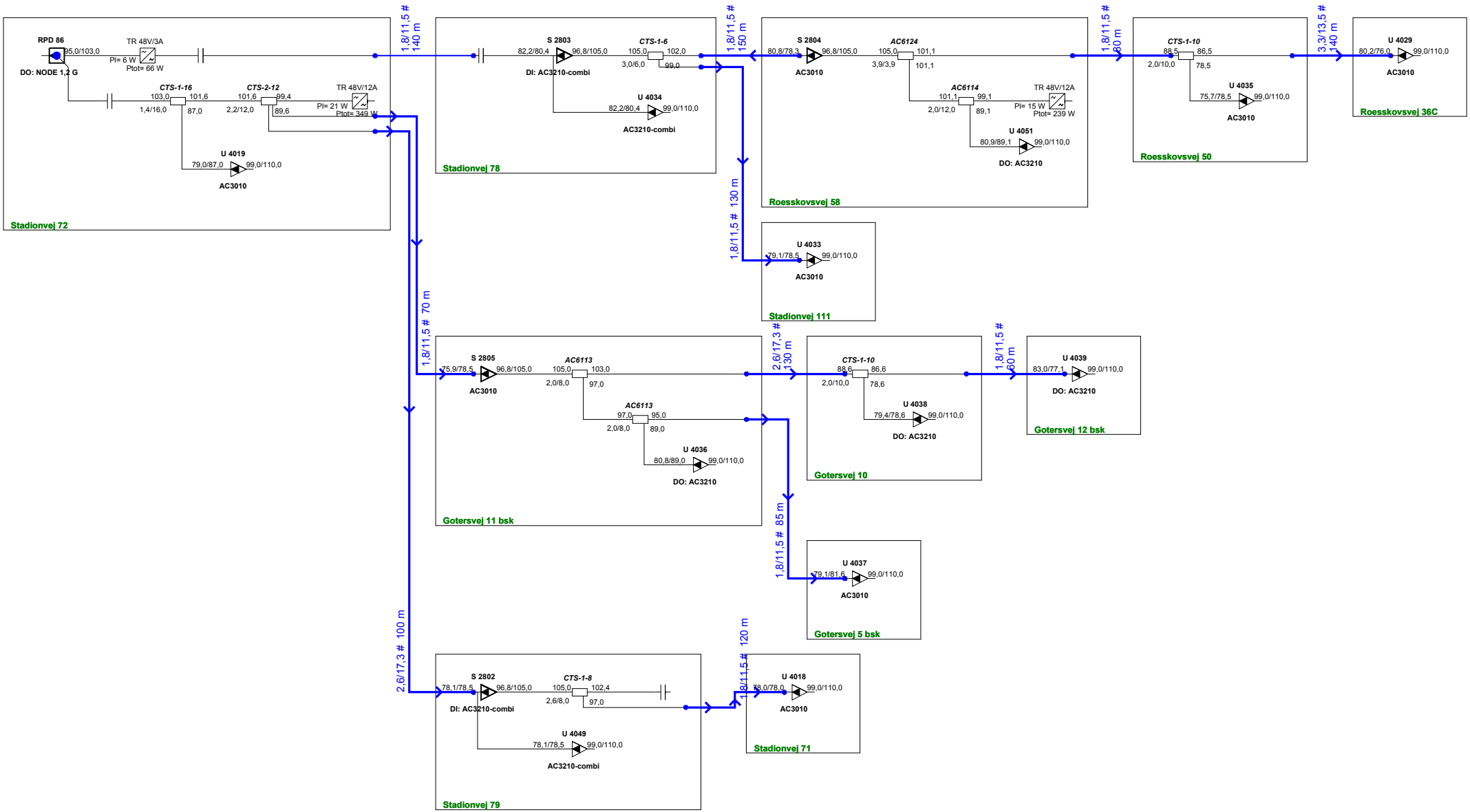

ProjectName : **Glenten 1218**	Glentevejs Antennelaug	Frequency : 282 - 1218Mhz
Reference : RPD 86	Vagtelvej 1-3	Initials : jph
		Date : 07-08-2023