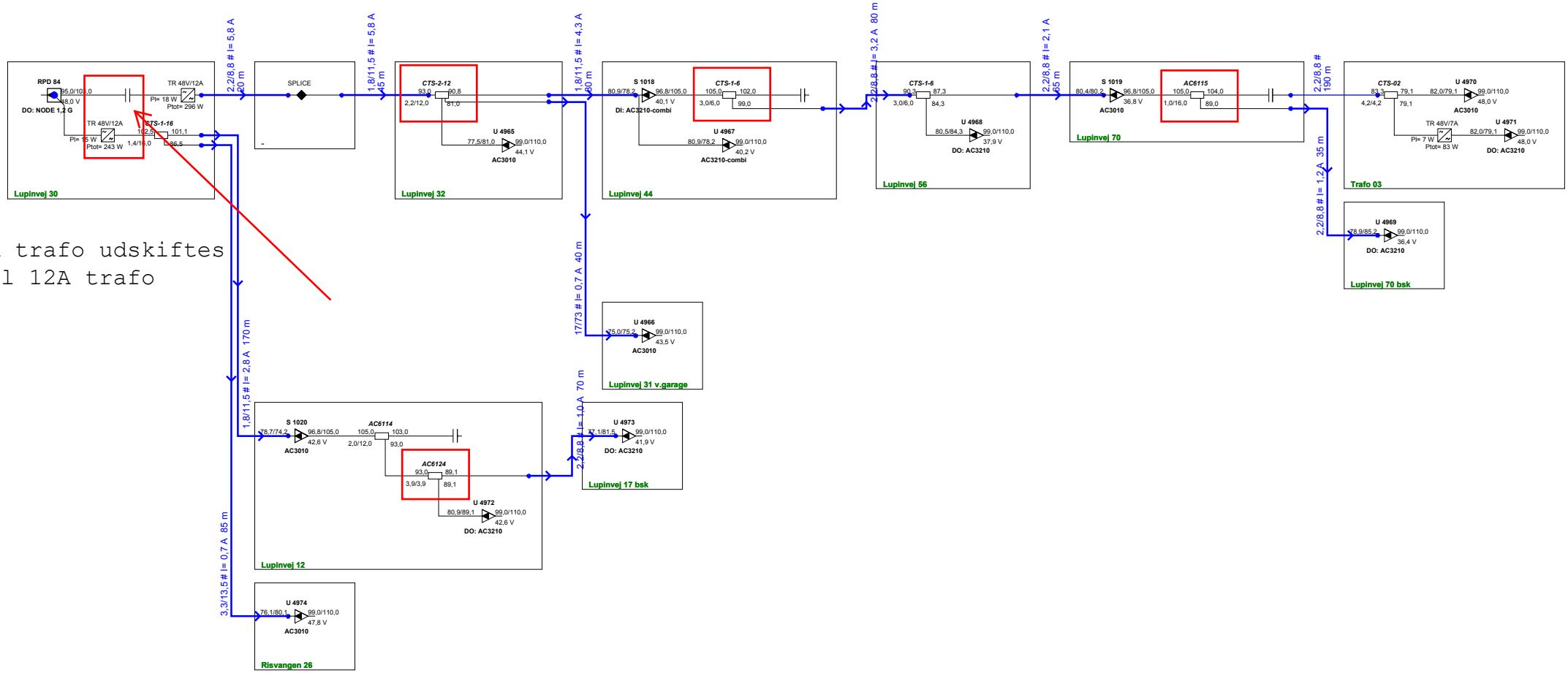

6A trafo udskiftes
til 12A trafo

ProjectName : **Glenten 1218**	Glentevejs Antennelaug Vagtelvej 1-3	Frequency : 282 - 1218Mhz
Reference : RPD 84		Initials : jph
		Date : 09-09-2025