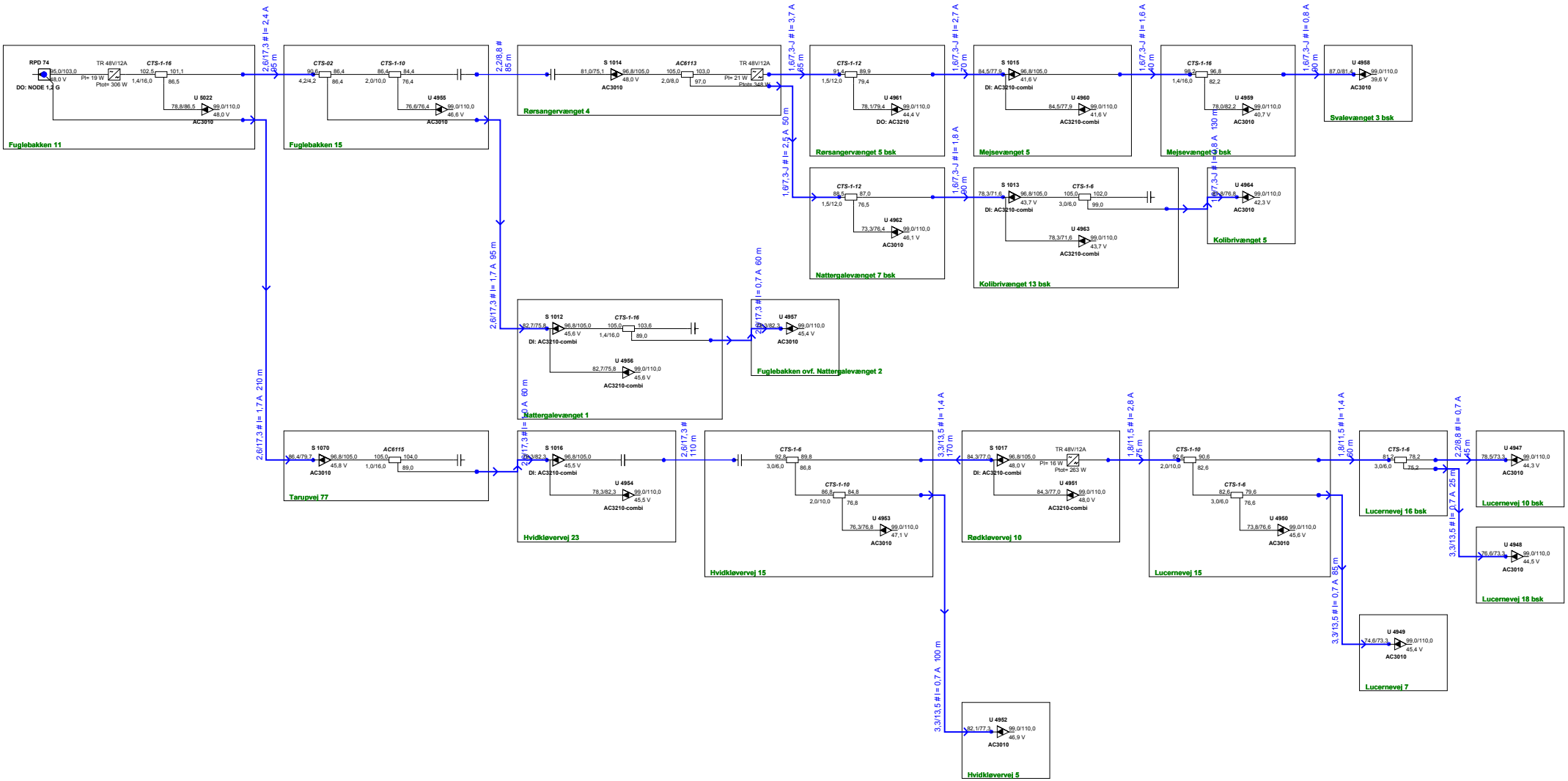

ProjectName : **Glenten 1218**	Glentevejs Antennelaug Vagtelvej 1-3	Frequency : 882 - 1218MHz
Reference : RPD 74		Initials : jph
		Date : 18-12-2025