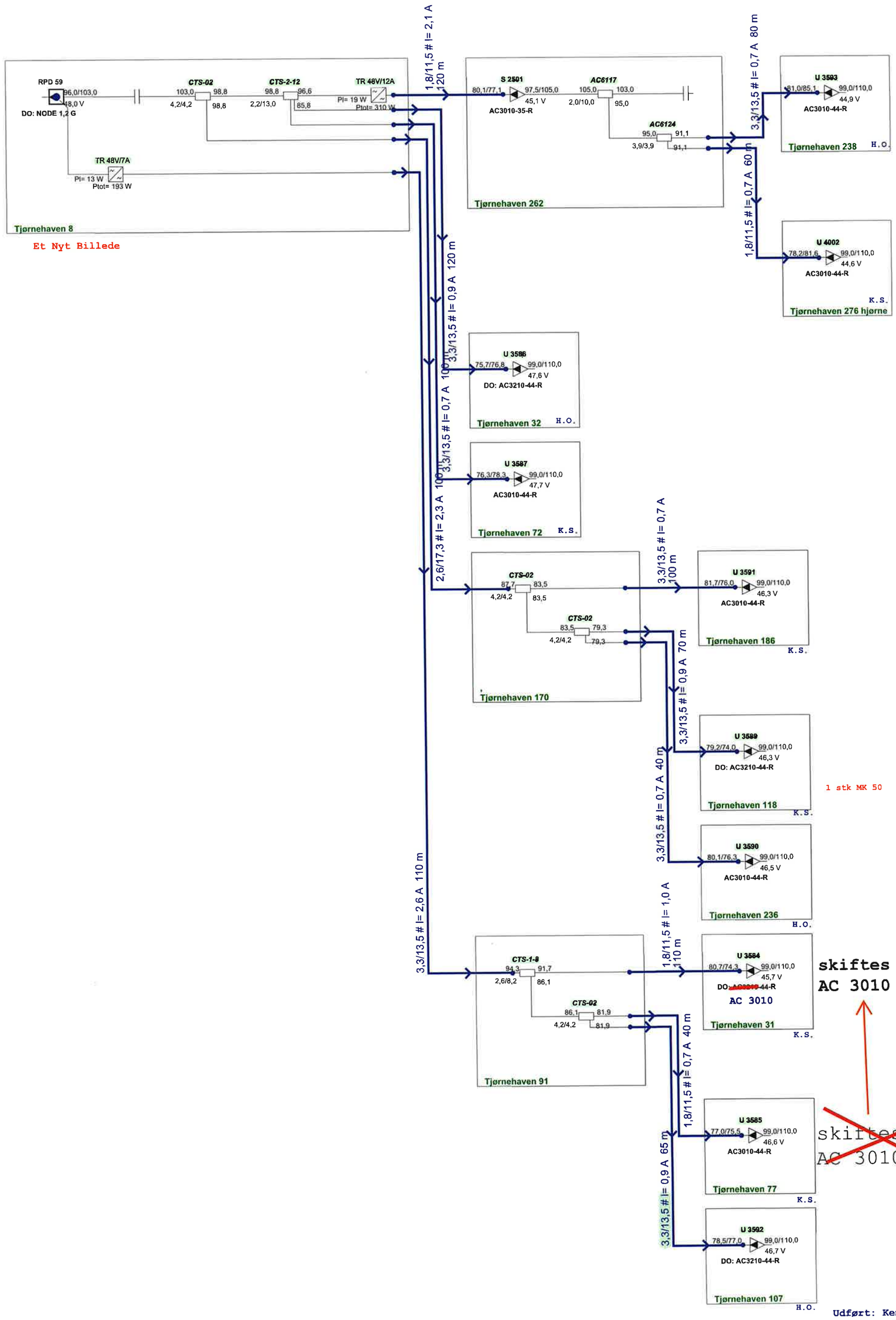

Udført: Kent 19/05/25

ProjectName: Glenten 1218	Glentevejs Antennelaug Vagtelvej 1-3	Frequency: 282 - 1218Mhz
Reference: RPD 59		Initials: jph
		Date: 22-11-2021

1 stk. AC 3010 hentes på Glenten lager
1 stk. AC 3210 retur til Glenten lager