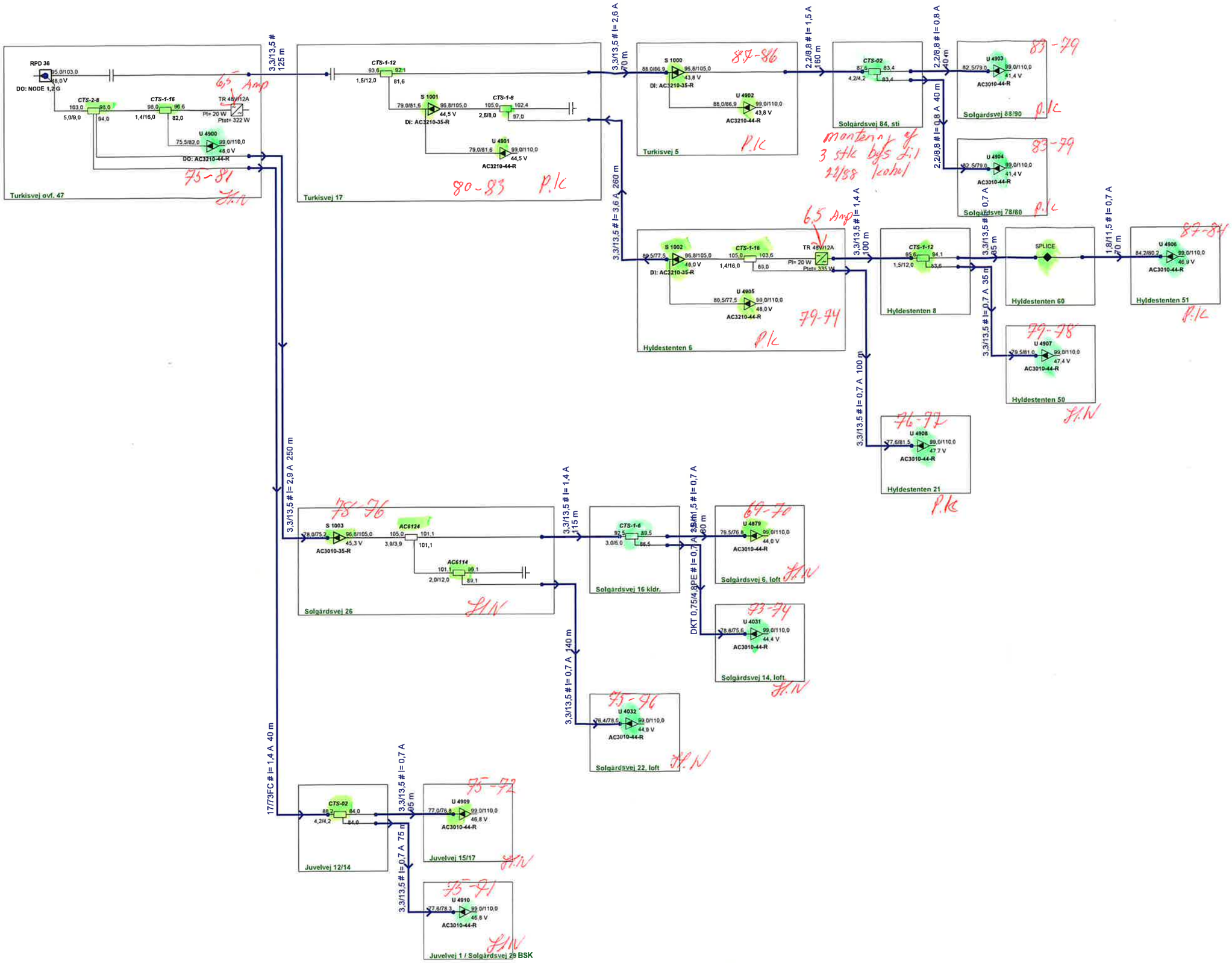

Projectname :		Frequency :
Glenten 1218	Glentevejs Antennelaug	282 - 1218Mhz
Reference :		Initials : jsh
RPD 36	Vagtelvej 1-3	Date : 01-05-2025