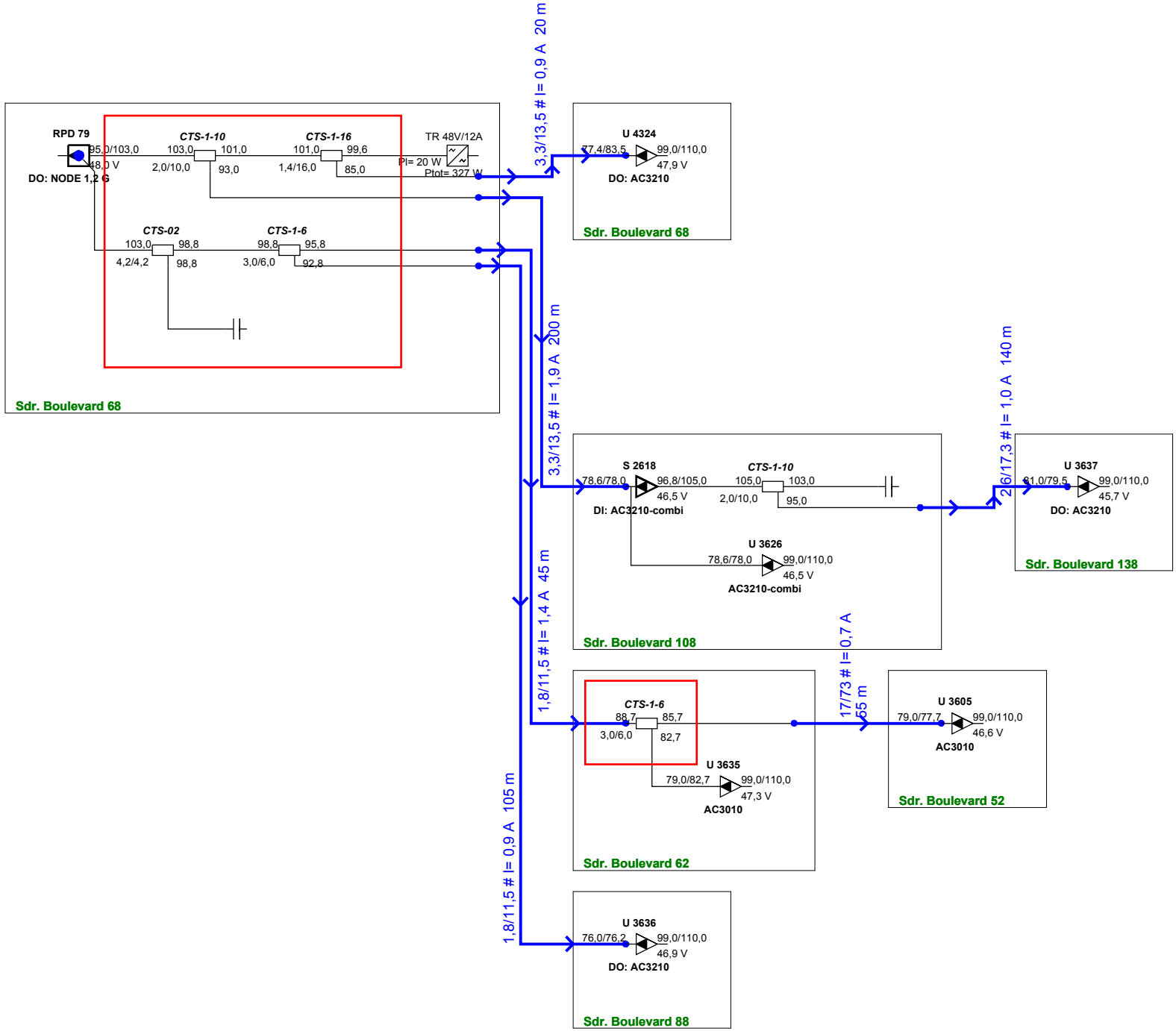

ProjectName : **Glenten 1218**	Glentevejs Antennelaug	Frequency : 282 - 1218Mhz
		Initials : jph
Reference : RPD 79	Vagtelvej 1-3	Date : 17-09-2025